REV.	ANT.	ÄNDRING	DATUM	GODKÄND
A	2	Lådmått ändrade: var 340x400 resp. 160x400	2003-12-03	HG
B	1	Ny typ av präging infört	2003-12-03	HG
C	1	Nytt namn, var PublicSink, (Optima 2004-05-04)	2003-12-03	HG
D	1	Nytt bräddavlopp, var Ø31	2003-12-03	HG
E	1	Räfflans längd ändrad	2003-12-10	HG
F	2	Var 6 resp. 3	2004-03-22	HG

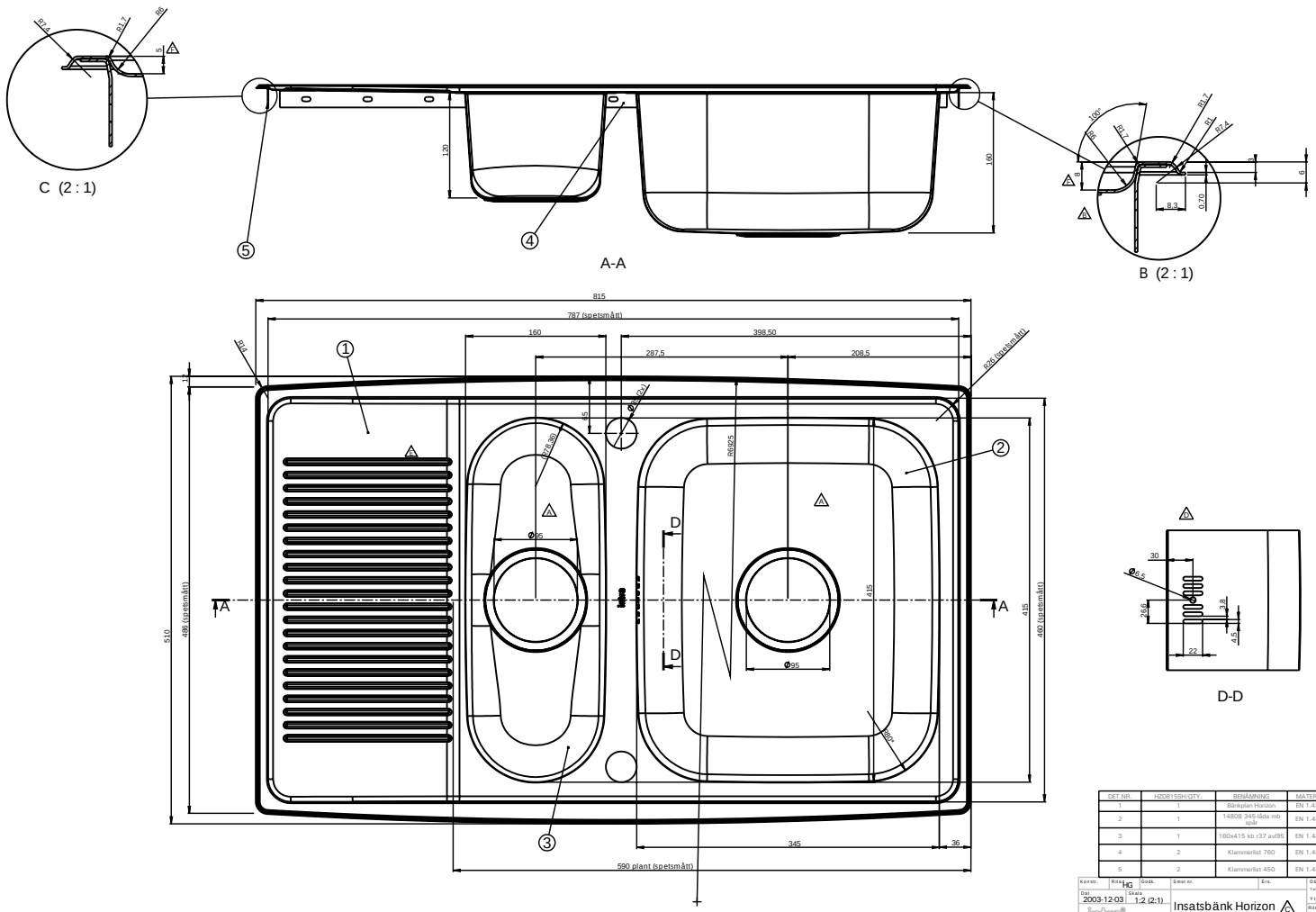

DET.NR.	HZD815SH/QTY.	BENÄMNING	MATERIAL	NOTERING
1	1	Bänkplan Horizon	EN 1.4301	BA-yta
2	1	14808 345-låda mb spår	EN 1.4301	
3	1	160x415 kb r37 avl95	EN 1.4301	
4	2	Klammerlist 760	EN 1.4301	
5	2	Klammerlist 450	EN 1.4301	

Konstr.	Rdag.	Godk.	Smat nr.	Ers.	Där ej annat angivits:
	HG				Tolerans enligt SMS 1:5 ___
Dat. 2003-12-03	Skala 1:2 (2:1)		Insatsbänk Horizon 815sh vändbar		Vijämnhet _____
intra® Mölnlorp					Rtn.nr 14802-0
					Ändr. F

Denna handlingar är vår egendom och får ej utan vårt skriftliga medgivande kopieras, förevisas eller delkommas till obehörig person.